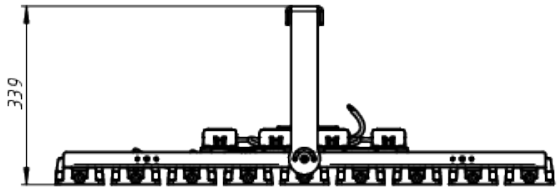

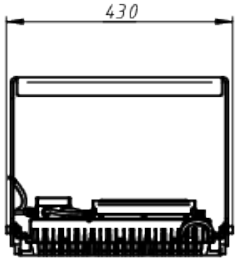

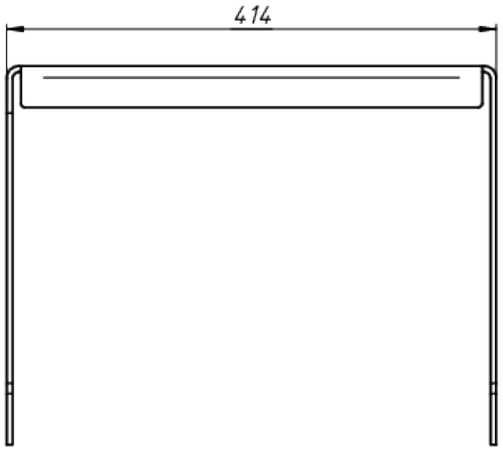

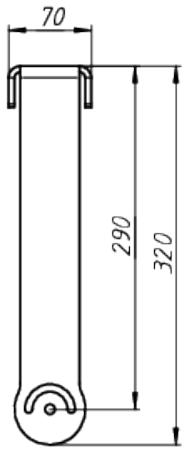

A

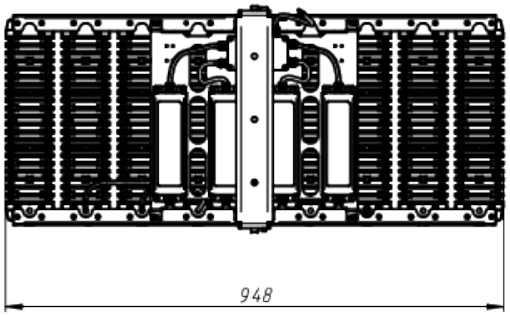

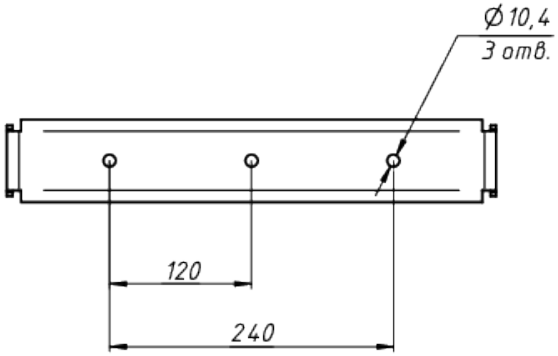

ЛАДЗАВОД
СВЕТОТЕХНИКИ

*Документ сгенерирован автоматически. Дата генерации: 23-08-2024

Изм.	Лист	№ докум.	Подп.	Дата	LAD LED R700-9-PC-30-750-D48-900L1 ST	Лист 1